# emco DIPLOMAT Premium Large mit Einlage Maximus

# Typ 517 PL Maximus

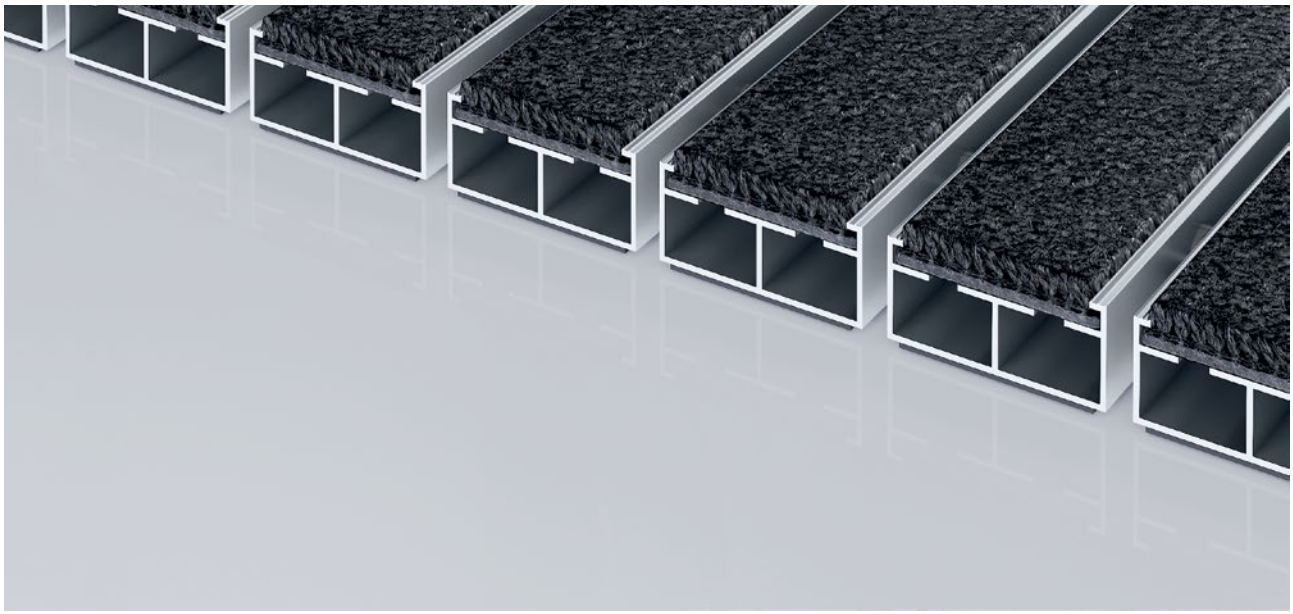

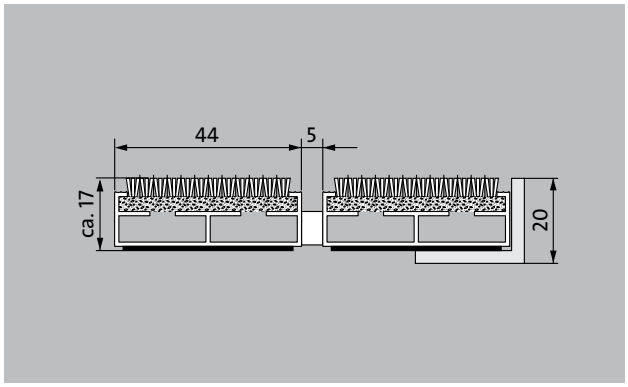


Die extra breite Premium-Eingangsmatte mit der stilvollen Einlage Maximus im Teppich-Look zeichnet sich durch hochwertiges Tufting-Velours und wertige Optik aus. Besonders geeignet für die Aufnahme von Feinschmutz. Optimal für Gebäude mit normaler bis starker Belastung ausgelegt.

1 2 3 Innen und Außen (überdacht, Zone 1+2)

**Beschreibung**

Aufrollbare und strapazierfähige Premium-Eingangsmatte mit extra breiten Profilstäben und Performance-Einlage für die aufliegende Verlegung. Passgenaue Anfertigung in der Breite und Gehtiefe ohne Ausgleichsprofil. Alle geometrischen Formen lieferbar.

Innen und Außen (überdacht, Zone 1+2)

Straßenstaub, Haare, Sand, Asche, Textilfasern, kleine Blätter und Zweige, etc.

feuchter Straßenstaub, feuchte Sandablagerungen, Staub etc.

R12 rutschhemmende Eigenschaft R 12 nach DIN 51130

REACH conform

5 Jahre Garantie

Bfl-s1

Objektgeeigneteeinlage 33

# Typ 517 PL Maximus

| | |
|---|---|
| **ca. Höhe (mm)** | 17 |
| **Hinweis zur Höhe** | Die tatsächliche Höhe der Einlage kann aufgrund der Nutzschicht ca. 2-3mm höher sein. |
| **Beroll- und Befahrbarkeit** | Kinderwagen<br>Sackkarre<br>Rollstühle<br>Einkaufswagen<br>Transportkarren |
| **Standard Profilabstand ca. (mm)** | 5 , Abstandhalter aus Gummi |
| **Karusselltüren** | Bei Karusselltüren sind unsere Matten mit einem Stababstand von 3mm nach DIN EN 16005 erhältlich. |
| **Verbindung** | durch kunststoffummanteltes Edelstahlseil |
| **Profilbreite (mm)** | 44 |
| **Gewicht (kg/m²)** | 9,5 |
| **Mattenteilung nach Werksnorm** | ab einer Profillänge von 3000 mm oder einem Matten-Maximalgewicht von 30 kg. Profillängen ab 2300 mm gegen Aufpreis. Mattenteilung auf Kundenwunsch lieferbar. |
| **Trägerprofil** | aus verwindungssteifem Aluminium mit unterseitiger Gehschalldämmung |
| **Trägerprofilfarbe** | Standard natur eloxiert. Gegen Aufpreis Eloxalfarben: EV3 Gold, C33 Mittelbronze, C35 Schwarz oder C31 Edelstahl |
| **Trittfläche** | Die stilvolle Maximus-Einlage ist aus hochwertigem Tufting-Velours und zeichnet sich durch wertige Optik aus. |
| **Rutschsicherheit** | rutschhemmende Eigenschaft R 12 nach DIN 51130 |
| **Brandverhalten** | Brandverhalten der kompletten Mattenanlage nach EN 13501 in Bfl-s1 |
| **Polmaterial** | 100 % PA 6.6 (Polyamid) |
| **Beanspruchungsklasse** | Objektgeeigneteeinlage 33 |
| **Farbechtheit gegen Licht ISO 105 BO2** | gut 5-6 |
| **Farbechtheit gegen Reiben ISO 105 X12** | gut 5 |
| **Farbechtheit gegen Wasser ISO 105 E01** | gut 5 |
| **Bakterielle Reduktion EHEC ASTM-e2149** | 29,4 % |
| **Bakterielle Reduktion Staphylococcus Aureus ASTM-e2149** | 16,7 % |
| **Bakterielle Reduktion Klebsiella Pneumoniae ASTM-e2149** | 68,2 % |

| **Zubehör** |
|---|
| emco Einbaurahmen 500: 500-20 AL Aluminium |
| emco Einbaurahmen 500: 500-20 CN Chrom-Nickel-Stahl (V2A) |
| emco Anlaufprofil: A17 Aluminium |
| emco T-Profil: T17 |
| emco Abdeckschiene: C17 Chrom-Nickel-Stahl (V2A) |
| emco INOX®: LINEO 17 Chrom-Nickel-Stahl (V2A) |
| emco INOX®: QUADRO 17 Chrom-Nickel-Stahl (V2A) |
| emco Schmutzfangwanne: 5517AL Aluminium |
| emco Schmutzfangwanne: 5517CN Chrom-Nickel-Stahl (V2A) |
| Gummiunterlage 1 mm: GU 1 |
| Gummiunterlage 3 mm: GU 3 |
| Gummiunterlage 5 mm: GU 5 |
| Mattenverbinder: MV werden bei mehrteiligen Matten standardmäßig mitgeliefert |

| **Geeignet für:** |
|---|
| Alters- und Pflegeheim |
| Arztpraxis |
| Büro- und Verwaltungsgebäude |
| Einfamilienhaus |
| Einzelhandel |
| Hotel |
| Kindergarten/Kita |
| Mehrfamilienhaus |
| Schule |
| Sporthalle |

| **Einlage zertifiziert nach TÜV PROFiCERT- product Interior (Standard)** |
|---|
| Französische VOC- Verordnung |
| LEED v4 (outside North America) |
| BREAM Exemplary Level |
| Belgische VOC-Verordnung |
| AgBB |
| MVV TB Anhang 8, 9 / ABG |

# Typ 517 PL Maximus

| Service und Dienstleistungen |
| --- |
| Baustellenberatung |
| Aufmaß |
| Aufmaß durch Laser-Aufmaßtechnologie vor Ort |
| Verlegeservice |
| Einpass- und Verlegeservice |
| Reparaturen |
| Das Produkt kann umweltgerecht entsorgt oder wiederverwertet werden. |

# Typ 517 PL Maximus

**Farben**

Anthrazit 80.02

Braun 80.04

Rot 80.07

Schwarz dessiniert 81.01

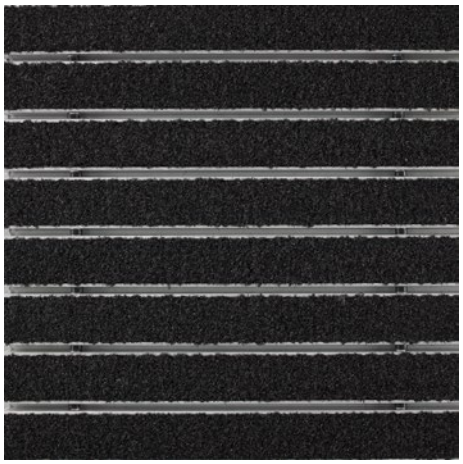

Schwarz 80.01

Garantiebedingungen finden Sie unter:
www.emco-bau.com/de/garantiebedingungen/

Technische Änderungen vorbehalten

emco Bautechnik GmbH · Breslauer Straße 34 - 38 · 49808 Lingen (Ems) ·
Telefon: 0591/9140-500 · Telefax: 0591/9140-852 · e-mail: bau@emco.de · www.
emco-bau.com