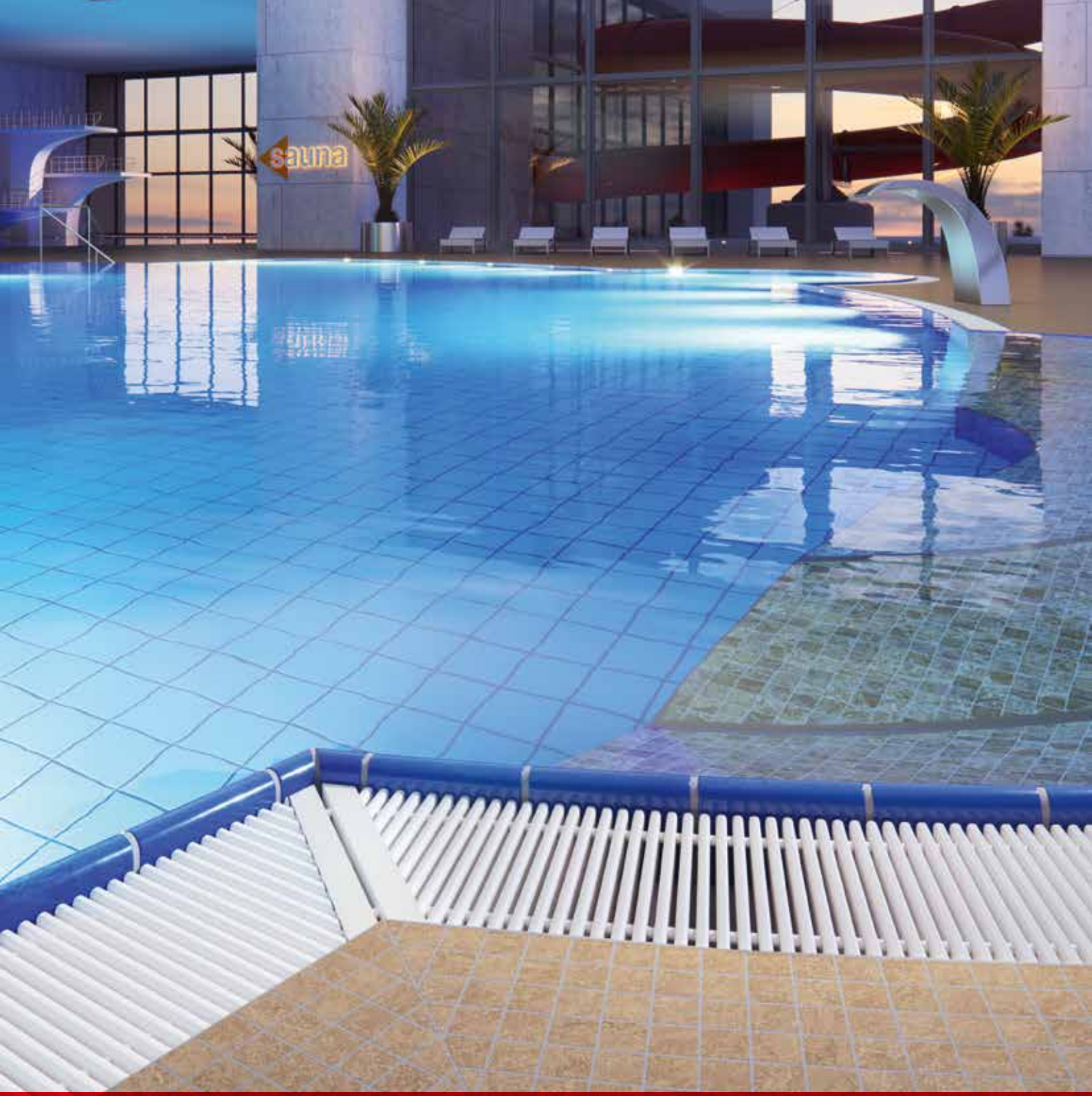

Documentación técnica

emco Rejillas para piscinas

EMCO

Piscinas impecables

El sistema de borde infinito (nivel alto de agua) con canal de rebosadero es considerado una práctica estándar en la construcción moderna de piscinas. Ofrece ventajas indiscutibles en términos de acceso e higiene.

Pero es necesario que las cubiertas del canal de rebosadero cumplan algunas exigencias:

- Deben recoger el agua de las salpicaduras y ofrecer absoluta seguridad e higiene.
- Se deben poder pisar agradablemente y, gracias a su diseño, deben poderse integrar con total armonía en el ambiente.

Las rejillas para piscinas de emco, que se vienen utilizando con éxito en piscinas públicas y privadas desde hace más de cuarenta y cinco años, cumplen estas exigencias. La estabilidad, la solidez y la durabilidad de los materiales seleccionados son otras de las ventajas adicionales de las rejillas para piscinas emco. Las rejillas para piscinas emco son completamente reciclables gracias a la selección de materiales de alta calidad utilizados en la fabricación.

EMCO

Elemento adaptable

Las rejillas para piscina de emco son cómodas e higiénicamente impolutas. Disponibles en versión rígida o enrollable, con barras en sentido diagonal o paralelo al borde de la piscina, ofrecen una flexibilidad de diseño óptima. Se pueden fabricar según las especificaciones del cliente o de la obra para ajustarse a los bordes rectos o angulares de la piscina. Prácticamente no hay límites en su diseño.

Los diferentes modelos de rejillas pueden cubrir canales con una anchura de entre 100 mm y 1000 mm en voladizo. Las rejillas para piscinas emco están disponibles de serie en los colores blanco, beige, gris y amarillo. También es posible suministrar casi todos los colores especiales (según la gama RAL o según muestrario de azulejos), previa consulta.

Para ayudarle a decidirse a instalar las rejillas para piscinas emco, al final de este catálogo encontrará un extracto de nuestra lista de referencias en el que podrá comprobar que no sólo hemos equipado instalaciones de muchos municipios, sino también de clínicas, centros de rehabilitación y fabricantes de piscinas.

EMCO

Lo óptimo empieza con la seguridad

Las rejillas para piscinas emco no sólo son resistentes a los rayos UV, sino también al cloro, al agua marina y a las aguas terapéuticas y están troqueladas con un grabado especial de seguridad clasificado por el instituto de investigación y asesoramiento técnico para revestimientos de suelos y paredes en los grupos de valoración B o C (en función del modelo).

Clasificación antideslizamiento de revestimientos de suelos según criterios de control de la norma DIN 51097

Grupo A: ángulo de inclinación ≥ 12°

- Zonas para andar descalzo (mayormente secas)
- Fondo de piscinas para no nadadores (profundidad del agua de 0,80 a 1,35 m)

Grupo B: ángulo de inclinación ≥ 18°

- Zonas para andar descalzo no incluidas en el grupo A
- Zonas de duchas, pasillo alrededor de la piscina, puntos de desinfección
- Suelos de piscinas para no nadadores en zonas con profundidad < 0,80 m, también en piscinas de olas
- Piscinas infantiles, fondo adaptable
- Escaleras para entrar al agua y escaleras que se encuentren fuera
- Escalones para sentarse y tumbarse

Grupo C: ángulo de inclinación ≥ 24°

- Escaleras para entrar al agua no incluidas en B
- Pediluvios
- Borde de la piscina inclinado

EMCO

Conceptos que retienen el agua

Los detalles son factores determinantes en el funcionamiento óptimo de algunos sectores especializados como el de la construcción de piscinas. La planificación experta desde el principio y los componentes de alta calidad garantizan una seguridad duradera, altos niveles de confort y un ambiente agradable.

Le apoyamos durante todas las etapas de planificación y construcción – desde el asesoramiento inicial hasta el cálculo de medidas e instalación de las rejillas, cuidamos de todos los pasos más críticos. Durante el proceso de selección, ponemos a su disposición muestras y documentación exhaustiva del producto. Además, toda la documentación de licitación está disponible a través de nuestra página web.

Si necesita asistencia, podemos ayudarle con cualquier proyecto en toda la Península gracias a nuestros representantes especializados de emco. Ellos tomarán las medidas in situ necesarias para la producción y ejecutarán el servicio de instalación para unos resultados óptimos.

Para que pueda disfrutar de sus rejillas durante años, cada servicio incluye recomendaciones de limpieza y mantenimiento para la correcta y profesional manipulación de las rejillas.

- ✔ Apoyo especializado desde el diseño hasta la instalación
- ✔ Muestras originales de color y material
- ✔ Ajuste de modelos
- ✔ Textos de invitación a licitar
- ✔ Personal especializado disponible en toda la
  - • Península
  - • Toma de medidas in situ
- ✔ Recomendaciones de limpieza y mantenimiento

= **Resultados óptimos**

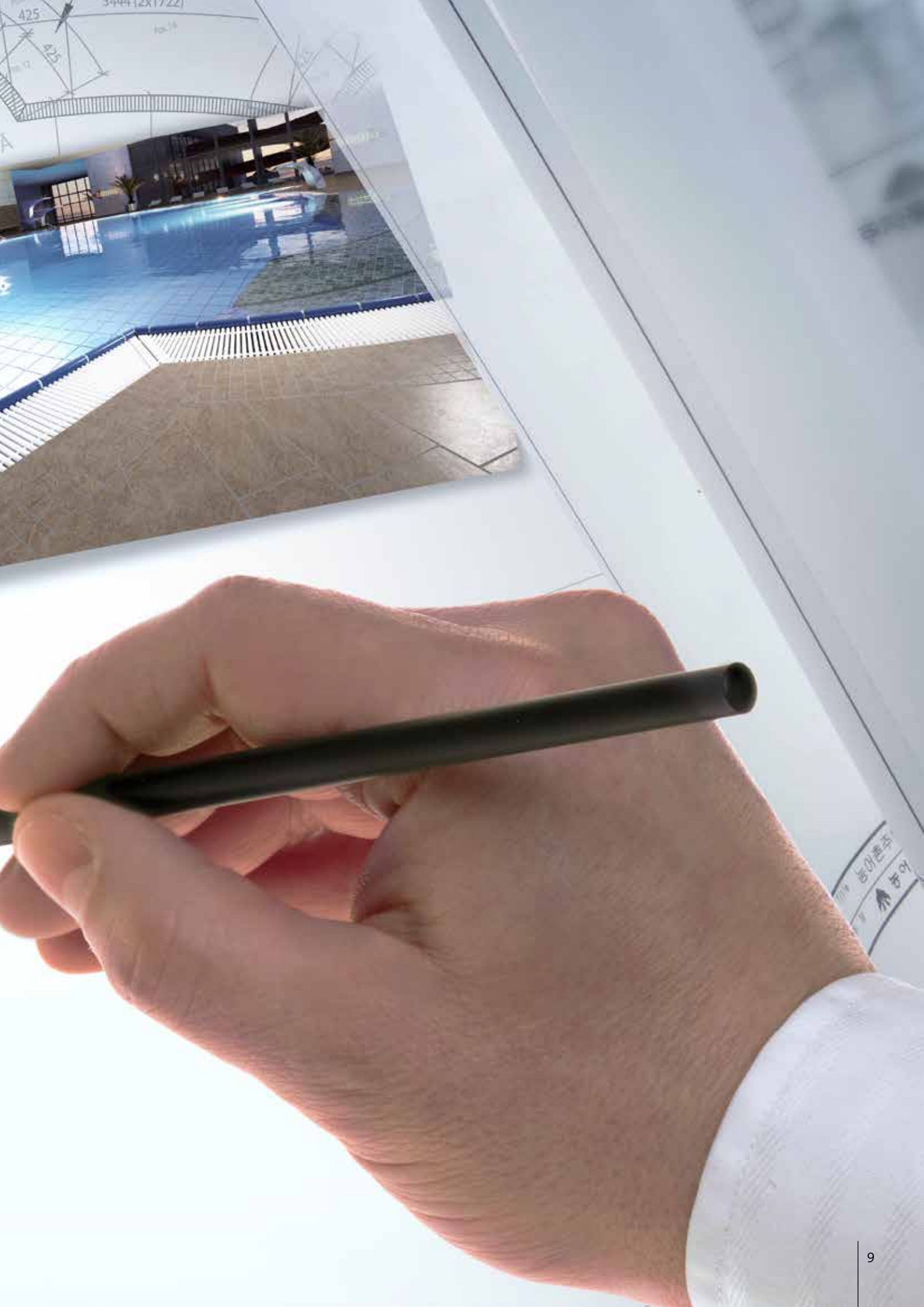

emco **Rejillas para piscinas**

Modelo 723

Rejillas enrollables para piscinas, transversales al borde de la piscina con cordón flexible de PUR como elemento de unión. Distancia entre barras conforme a la norma DIN EN 13451-1 (con el lado superior redondo: modelo 723; con el lado superior plano: modelo 720).

Sujeto a modificaciones técnicas. Edición: 01.08.2015

Se prohíbe su uso en o con aberturas en las piscinas.

emco Rejillas para piscinas (Transversal al borde de la piscina, enrollables)

Zonas de utilización:
- Piscinas públicas y privadas con canal de rebosadero
- Piscinas de hidromasaje con canal de rebosadero

Características:
- Manejo sencillo
- Características técnicas excelentes
- Limpieza fácil del canal de rebosadero
- Opciones de utilización individuales
- Libertad de decisión gracias a la oferta adicional de formas especiales

Perfiles de soporte:
Todas estas rejillas están troqueladas con un grabado especial de seguridad, cuya capacidad antideslizante ha sido comprobada por el instituto de investigación y asesoramiento técnico para revestimientos de suelos y paredes y clasificada en el grupo C.

Nuestro modelo 723 puede cubrir en voladizo canales con una anchura entre 100 y 500 mm y está disponible con alturas de 22, 25, 27 y 35 mm (es posible cubrir anchuras mayores si el constructor prevé un soporte). Todas las rejillas de este modelo son enrollables, pero también es posible suministrarlas rígidas si lo desea. Las posibilidades de integración de las rejillas de este modelo enrollable son casi ilimitadas. Además de poder instalarse formando radios, también es posible suministrarlas con diferentes tipos de esquinas (esquinas en inglete, esquinas en abanico y esquinas rectas).*

Los textos en Internet:
www.emco-bau.com
www.ausschreiben.de

Colores estándar:

blanco, similar a RAL 9010 | gris, similar a RAL 7032 | beige, similar a RAL 1001 | amarillo, similar a RAL 1018

Colores especiales: previa consulta

Modelo 723

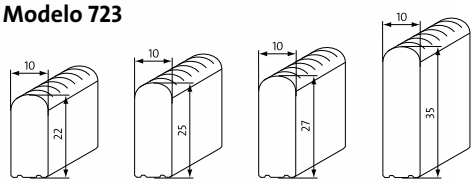

Datos técnicos:

Modelo **	Altura (mm)	Anchura de la rejilla (mm)
723/22	22	100 - 300
723/25	25	100 - 360
723/27	27	100 - 380
723/35	35	100 - 500

* Esquinas y formas especiales: ver pág. 17
** También se aplica al tipo 720

emco **Rejillas para piscinas** (Paralelas al borde de la piscina, rigidas)

Perfiles de soporte:
Todas estas rejillas están troqueladas con un grabado especial de seguridad, cuya capacidad antideslizante ha sido comprobada por el instituto de investigación y asesoramiento técnico para revestimientos de suelos y paredes y clasificada en el grupo B.

Además de las rejillas de trazado recto también pueden diseñarse trazados radiales siempre que las condiciones lo permitan (modelo 724/25 y 724/27). Como variantes de esquinas están disponibles tanto las esquinas en inglete como las esquinas rectas.*

Las rejillas para piscinas emco del modelo 724 se suministran de serie con anchuras de 100 a 340 mm y, con estas anchuras, también en voladizo. No obstante, también pueden cubrirse anchuras mayores si el constructor prevé un soporte del canal, por lo que las posibles variantes de estos modelos son casi ilimitadas.

Los textos en Internet:
www.emco-bau.com
www.ausschreiben.de

Zonas de utilización:
· Piscinas públicas y privadas con canal de rebosadero
· Piscinas de hidromasaje con canal de rebosadero

Características:
· Desagüe excelente
· Características técnicas excelentes
· Opciones de utilización individuales

Colores estándar:

blanco, similar a RAL 9010 | gris, similar a RAL 7032 | beige, similar a RAL 1001 | amarillo, similar a RAL 1018

Colores especiales: previa consulta

Datos técnicos:

Modelo**	Altura (mm)	Anchura de la rejilla (mm)
724/22	22	100 - 300
724/25	25	100 - 340
724/27	27	100 - 340
724/35	35	100 - 340

* Esquinas y formas especiales: ver pág. 17
** También se aplica al tipo 720

Modelo 724

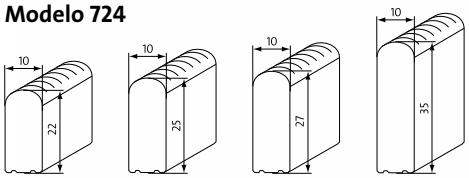

Modelo 721

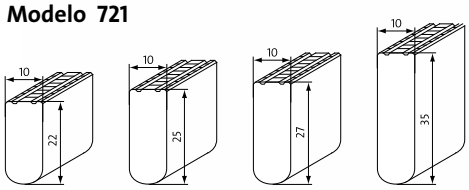

emco **Rejillas para piscinas**

Modelo 724

Rejillas para piscinas rígidas, paralelas al borde de la piscina (con el lado superior redondo: modelo 724; con el lado superior plano: modelo 721). Elementos de unión de tubos de poliéster reforzados con fibras de vidrio. Distancia entre barras conforme a la norma DIN EN 13451-1.

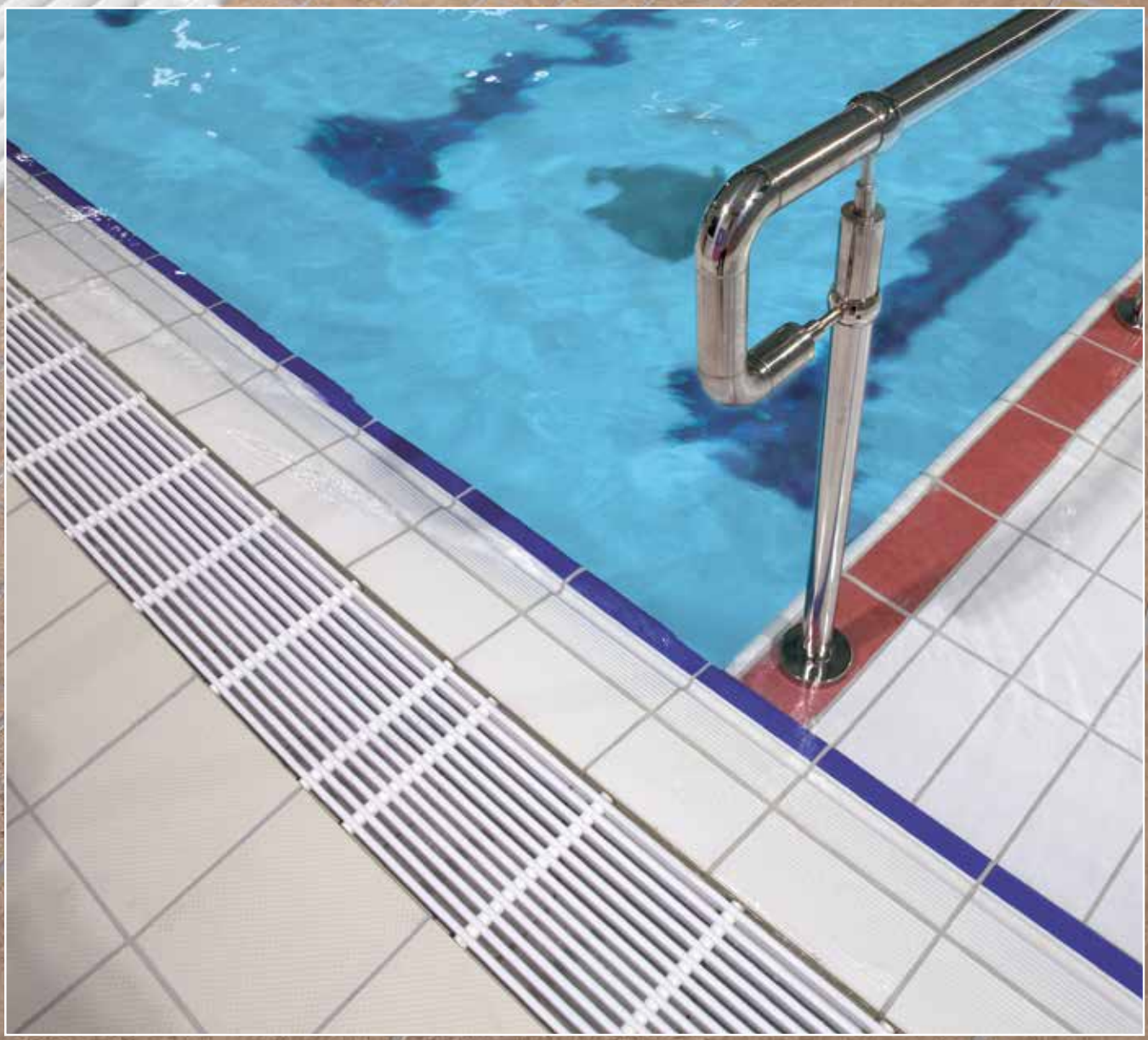

Se prohíbe su uso en o con oberturas en las piscinas.

emco **Rejillas para piscinas**

Modelos 760 y 760 E

Rejillas para piscinas rígidas, transversales al borde de la piscina.

Se prohíbe su uso en o con oberturas en las piscinas.

emco Rejillas para piscinas (Transversales al borde de la piscina, rígidas)

Zonas de utilización:
- Piscinas públicas y privadas con canal de rebosadero

Características:
- Manejo sencillo
- Óptima relación calidad precio
- Opciones de utilización individuales

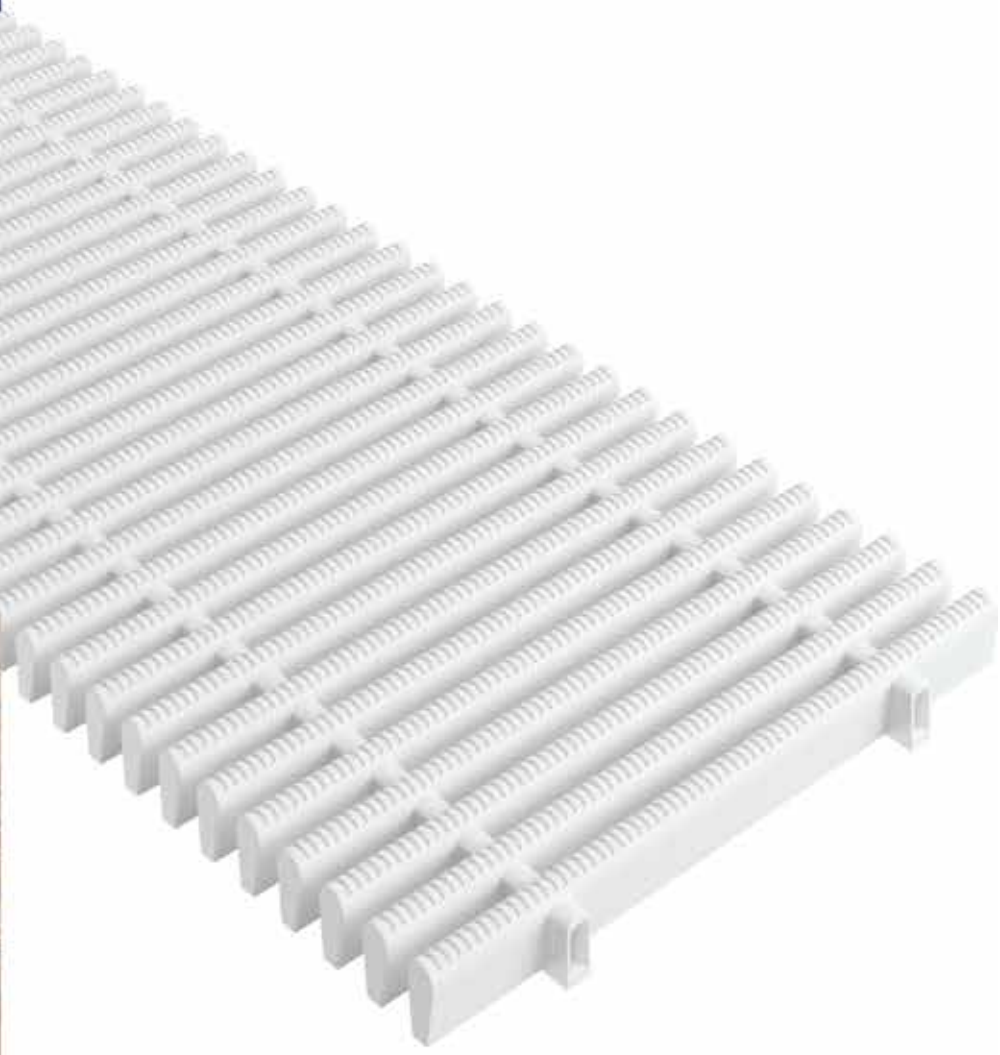

Perfiles de soporte:
En el modelo 760 se unen perfectamente tres elementos estándar macizos de Hostalen® de 295 mm que alcanzan una longitud de 885 mm. El modelo 760 E se suministra como elemento estándar con una longitud de 295 mm.

Las rejillas están troqueladas con un grabado especial de seguridad, cuya capacidad antideslizante ha sido comprobada por el Instituto de investigación y asesoramiento técnico para revestimientos de suelos y paredes y clasificada en el grupo C. Distancia máxima entre barras conforme a la norma DINEN 13451-1 < 8 mm.

Estas rejillas satisfacen todas las exigencias específicas para zonas mojadas. Se suministran con anchuras estándar de 200, 300 y 400 mm. No obstante, también es posible suministrar anchuras especiales entre 110 y 399 mm, si lo desea. La altura de la rejilla es de 22 mm.

Los textos en Internet:
www.emco-bau.com
www.ausschreiben.de

Colores estándar:

blanco, similar a RAL 9010 | gris, similar a RAL 7032 | beige, similar a RAL 1001 | amarillo, similar a RAL 1018

Colores especiales: previa consulta

Modelo 760 E

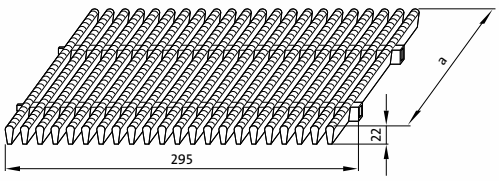

Datos técnicos:

Modelo	Altura (mm)	Anchura de la rejilla (mm) Anchuras especiales (recorte)	Anchura de la rejilla (mm) Anchuras estándar		
			200	300	400
760 E	22	110 - 399	✓	✓	✓
760	22	110 - 399	✓	✓	✓

Esquinas y formas especiales: ver pág. 17

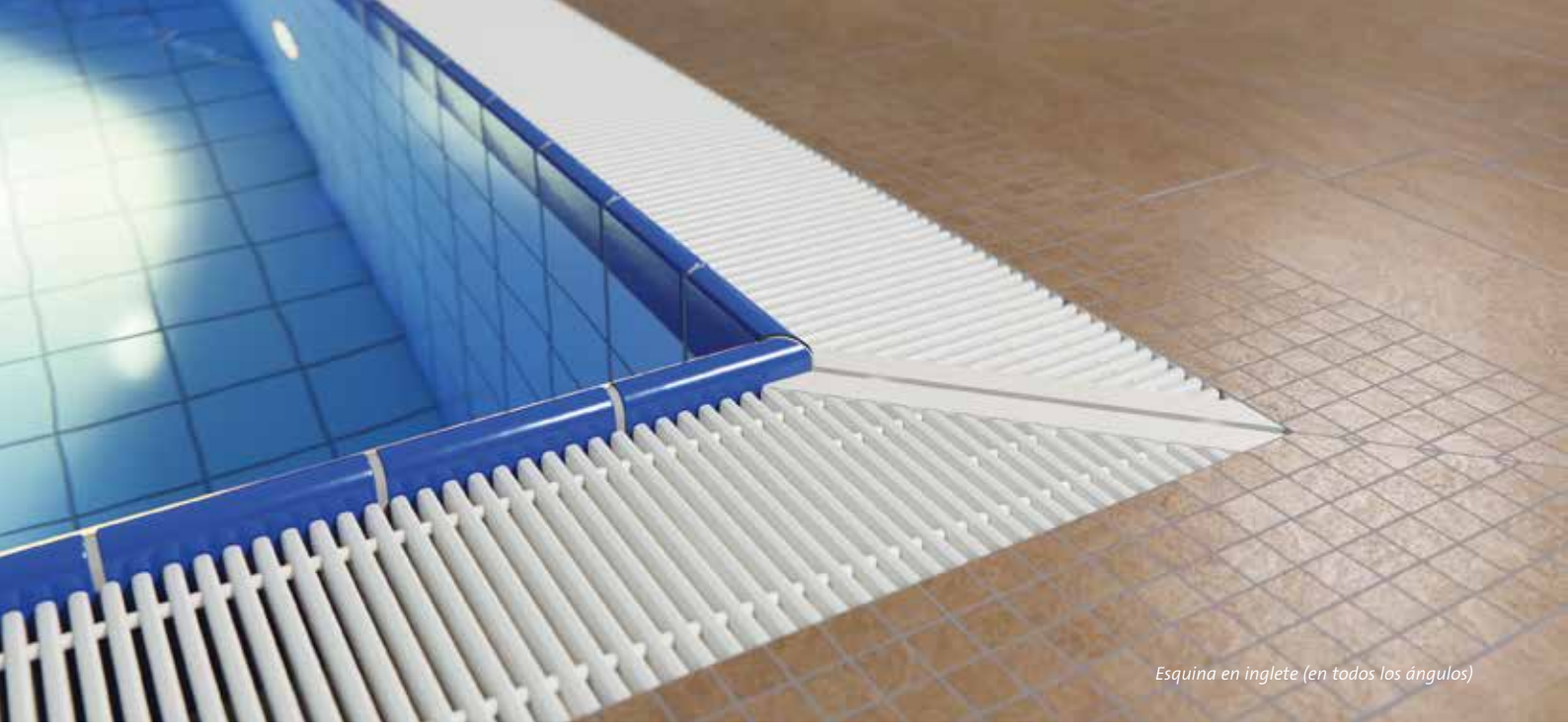

Esquina en inglete (en todos los ángulos)

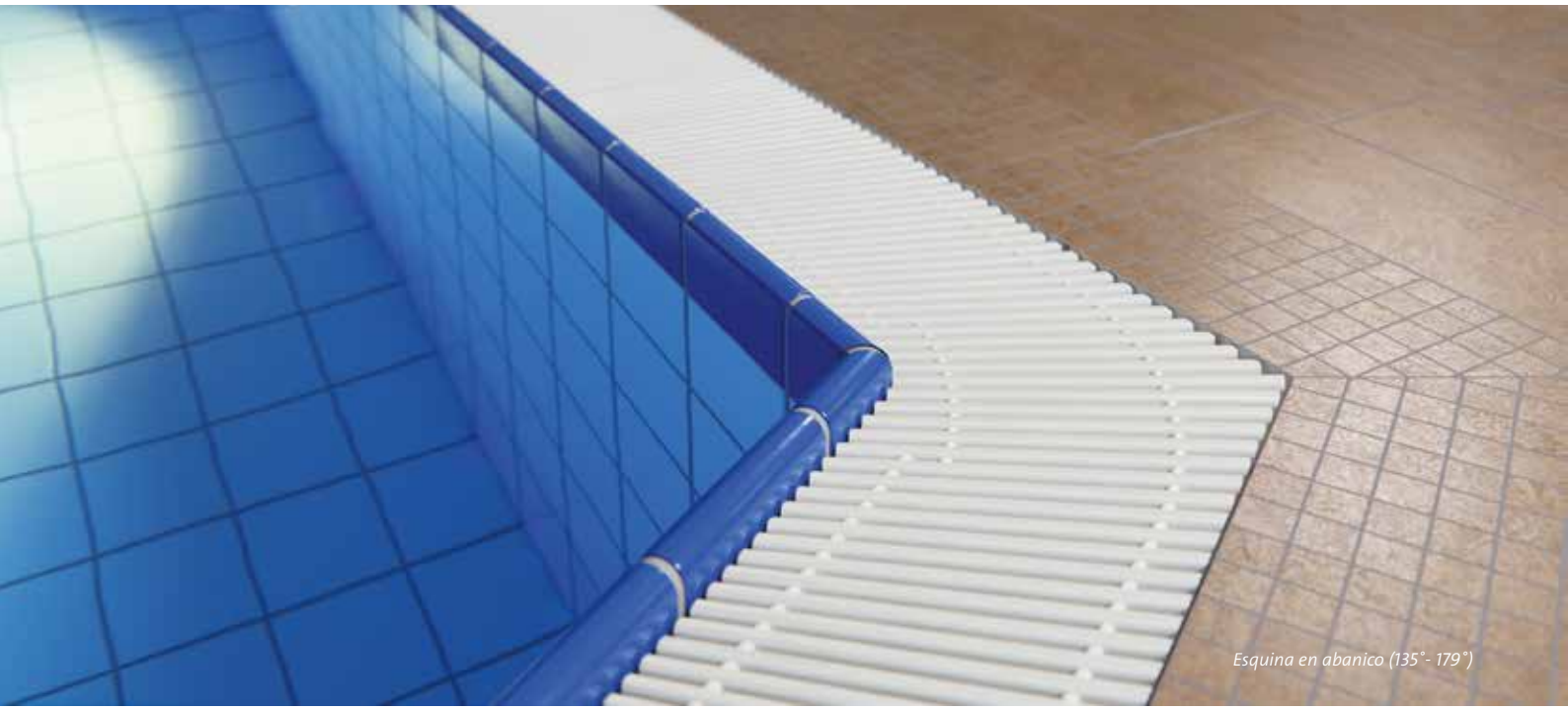

Esquina en abanico (135° - 179°)

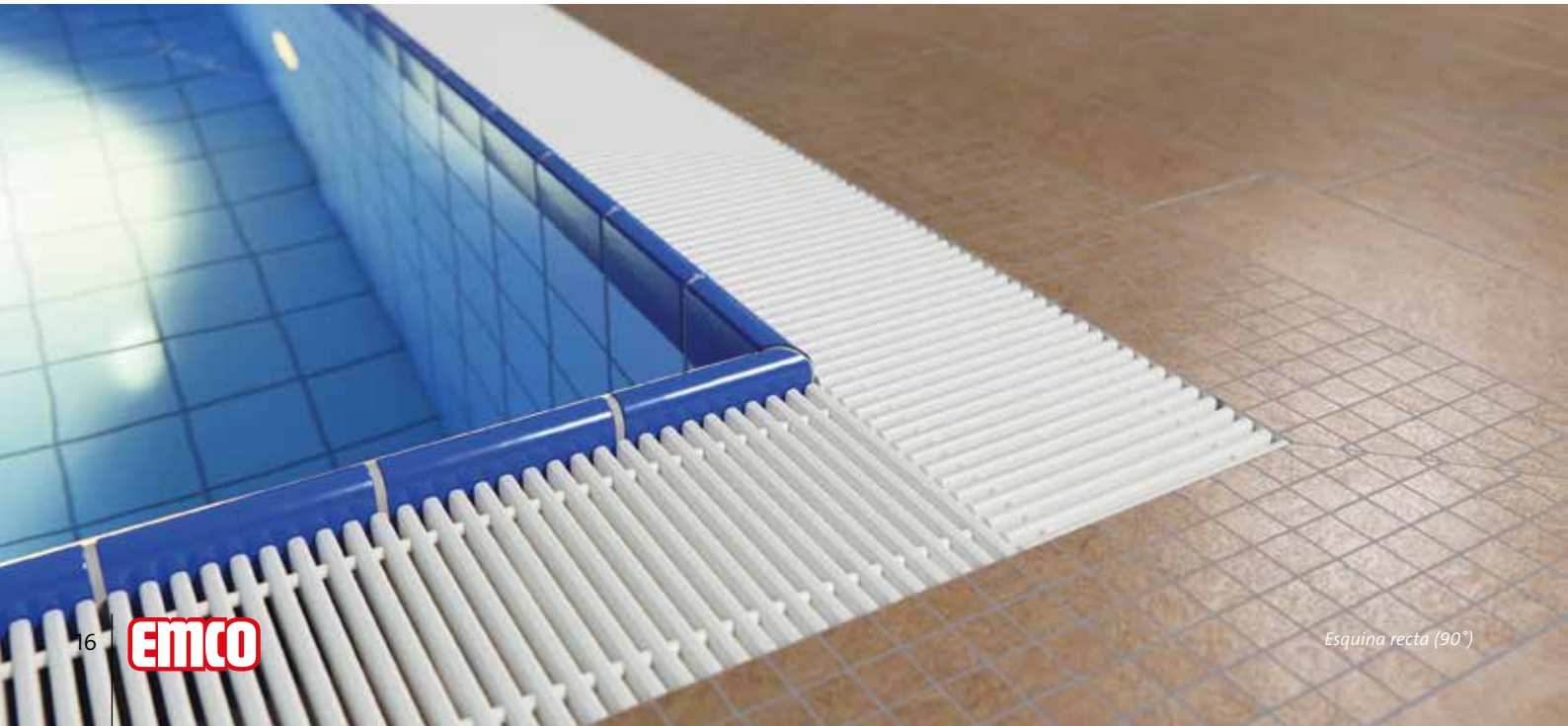

Esquina recta (90°)

emco Rejillas para piscinas – Esquinas

Esquina en inglete (en todos los ángulos)

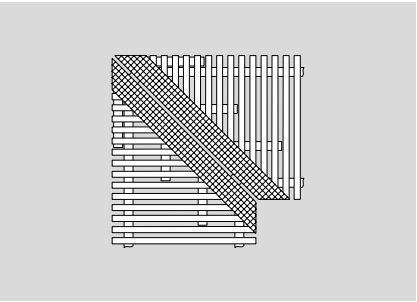

Esquina en abanico (135°- 179°)

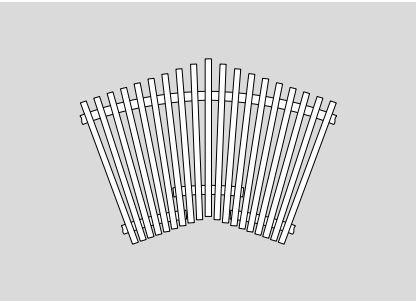

Esquina recta (90°)

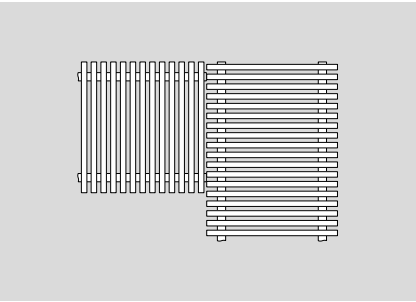

Descripción:
Disponemos de esquinas en inglete (en todos los ángulos), esquinas en abanico (135°-179°) y esquinas rectas (90°).

Si desea colores especiales, el plazo de entrega será más largo.

Esquinas para las rejillas de piscinas:

Modelo	723/720	724/721	760
Esquinas en inglete	✓	✓	✓
Esquinas en abanico	✓	–	–
Esquinas rectas	✓	✓	✓

emco **Rejillas para piscinas – Placas de indicación**

Description:
Las rejillas para piscinas emco, modelos 723 (720), 724 (721) y 760 pueden incluir también placas de indicación.

Las placas son azules y tienen una superficie áspera (estructurada) en la que se ha grabado el texto en blanco. Estas placas se insertan en la superficie de las rejillas por fresaje y quedan fijadas a la rejilla.

Material:
plástico

Color de fondo:
azul
Color del texto:
blanco

Tamaño de letra:
80 mm

Ejemplos de texto:
Nadadores, No nadadores, Piscina de aventura, Profundidad, etc.

Medidas:
150 x 295 mm
(letra p. ej. “WT 0,8m” o similar)
150 x 590 mm
(letra p. ej. “No nadadores” o similar)

Grosor de la placa:
3,2 mm

Los textos en Internet:
www.emco-bau.com
www.ausschreiben.de

Modelo 780

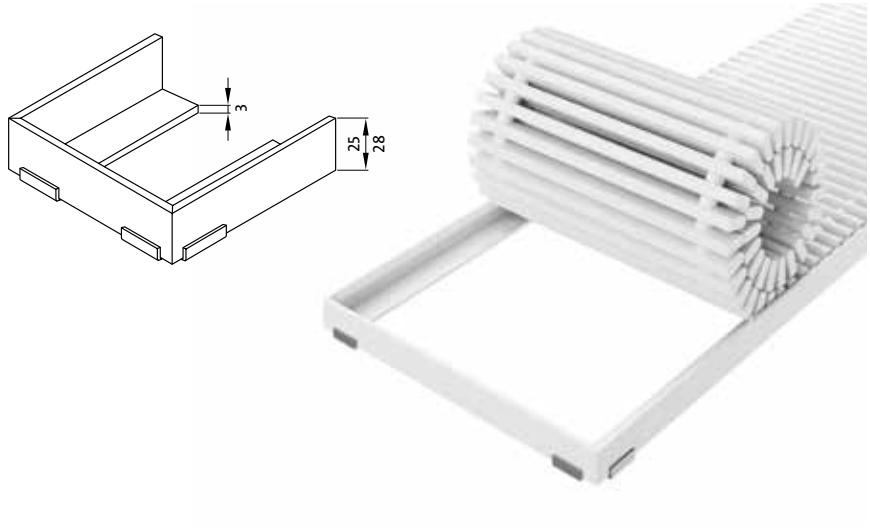

Montaje de marcos:

Descripción:
Los marcos de montaje emco pueden adquirirse premontados con medida de perfil angular de 25 x 28 x 3 mm o bien 28 x 25 x 3 mm (modelo 780), aptos para las rejillas de piscina con alturas de montaje de 22, 25 y 27 mm.

Perfiles:
Poliéster, blanco (modelo 780). En la entrega se incluyen los tirantes para muro y las esquinas distanciadoras necesarias.

Modelo	Perfil angular	Anchura (mm)	Material	Para rejillas de piscina de
780	25 x 28 x 3 mm 28 x 25 x 3 mm	100 - 350 mm 351 - 800 mm	poliéster	22 mm 25 mm

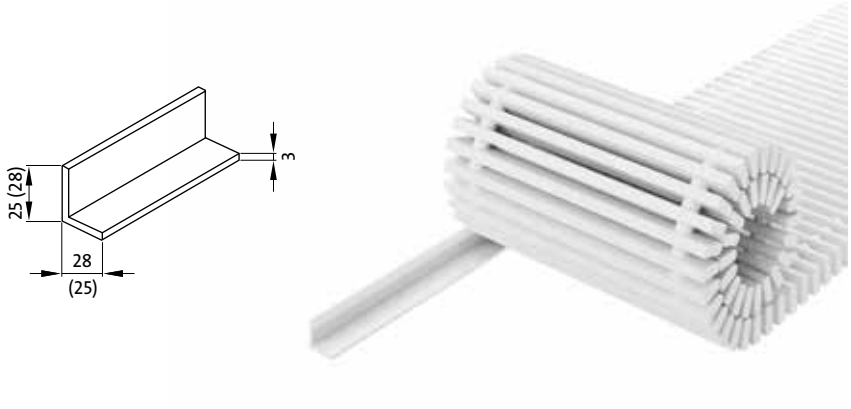

Perfil angular:

Descripción:
Similar al montaje de marco pero apoyado en un solo lado (sin los ángulos frontales y distanciadores)

Los textos en Internet:
www.emco-bau.com
www.ausschreiben.de

Modelo	Perfiles angulares*	Material	Para rejillas de piscina de
780	25 x 28 x 3 mm 28 x 25 x 3 mm	poliéster	22 mm 25 mm

* Apto para la instalación por un sólo lado.

Modelo 771

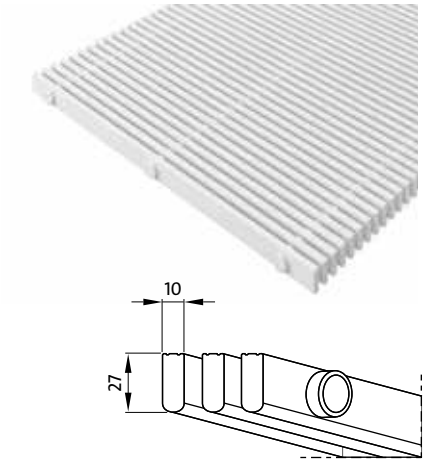

Descripción:
Rejillas de suelo rígidas con alturas de montaje de 27 a 45 mm (si lo desea, también es posible suministrar alturas especiales) para la instalación en superficie (modelo 771), elevada para permitir el enjuague por todos los lados (modelo 772) y en voladizo hasta una anchura máxima de 1000 mm (modelo 775).

Zonas de utilización:
- Zonas de ducha públicas
- Zonas de ducha sin barreras
- Pediluvios

Colores estándar:

blanco, similar a RAL 9010 | gris, similar a RAL 7032 (no 775) | beige, similar a RAL 1001 (no 775) | amarillo, similar a RAL 1018 (no 775)

Colores especiales: previa consulta

Modelo 772

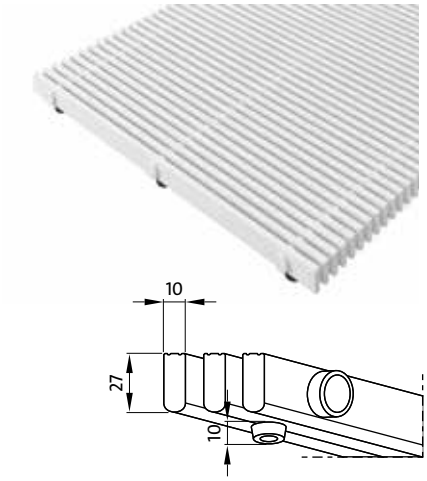

Características:
- Diseño atractivo
- Buen desagüe
- Excelentes propiedades antideslizantes
- Sin corrosión
- Resistentes al cloro, al agua marina y a las aguas terapéuticas

Estas rejillas cumplen los requisitos exigidos de seguridad, estabilidad y sólido acabado. Por su elevado peso específico no es posible que la rejilla llegue a flotar. Además de las rejillas rectangulares, también pueden suministrarse casi todas las formas especiales, como rejillas poligonales y con forma circular. (Los perfiles reforzados con fibras de vidrio del modelo 775 con una distancia de 250 mm sólo están disponibles en color blanco.)

Modelo 775

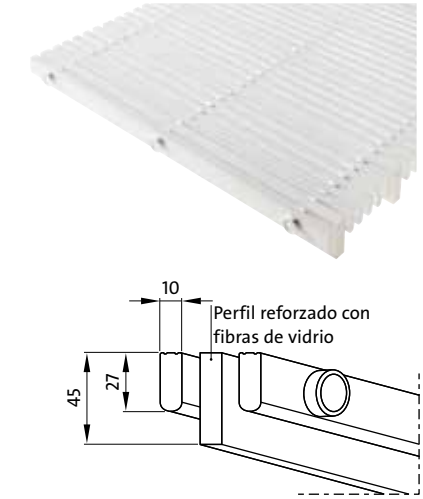

Perfiles de soporte:
Perfiles macizos de plástico de alta calidad resistente a los golpes, con absorción de rayos UV. El lado superior de las rejillas está troquelado con un grabado especial de seguridad (SPP). Elementos de unión de tubos de poliéster reforzados con fibras de vidrio; distancia entre barras conforme a la norma DIN EN 13451-1.

Los textos en Internet:
www.emco-bau.com
www.ausschreiben.de

Datos técnicos:

Modelo	Altura de montaje (mm)	Anchura hasta (mm)	Comentarios
771	27	opcional	en superficie
772	27 + 10	opcional	elevada
775	45	máx. 1000	en voladizo (perfil reforzado con fibras de vidrio)

Se prohíbe su uso en o con oberturas en las piscinas.

emco **Rejillas de suelo para zonas de ducha sin barreras**

Descripción:
El tema “Zonas de ducha sin barreras” adquiere cada vez más importancia en los proyectos de construcción para personas ancianas y discapacitadas, así como en instalaciones terapéuticas. Se exige que en las zonas de ducha no existan bordes, ni traviesas ni barreras.
Con la cubierta de rejilla 724/27 S en combinación con un canal de desagüe embaldosado, EMCO le permite cumplir, de forma fácil, económica y con total seguridad, las exigencias requeridas para las zonas de ducha sin barreras. Para ello, además del canal de desagüe embaldosado (opcionalmente con marco de montaje de acero al cromo-níquel V4A) con una pendiente adecuada y un desagüe suficientemente grande, sólo se requiere la cubierta de rejilla desarrollada por EMCO del modelo 724/27 S (ver esquema). Gracias a la gama de colores disponibles, estas rejillas pueden integrarse en el baño con total armonía, dando el toque final al conjunto.
Previa consulta se pueden suministrar colores especiales y de señalización. Las rejillas están disponibles también con el lado superior del perfil plano (modelo 721/27 S).

Zonas de utilización:
· Zonas de ducha públicas
· Zonas de ducha sin barreras

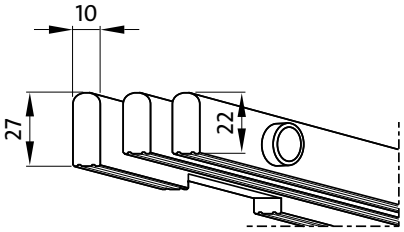

Corte transversal

Pendiente hacia el canal, aprox. 2%

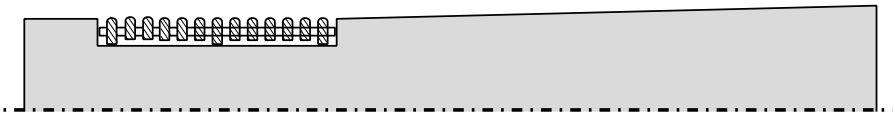

Corte longitudinal

Canal con ligera pendiente hacia el desagüe

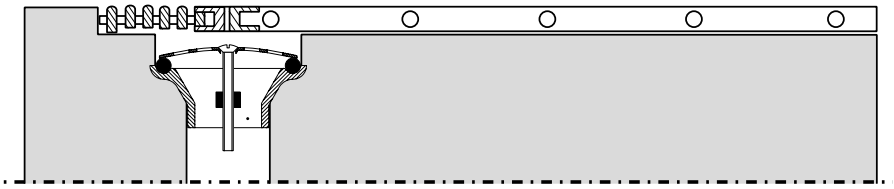

Desagüe principal Ø 150

Perfiles de soporte:
Perfiles macizos de plástico de alta calidad resistente a los golpes, con absorción de rayos UV. El lado superior de las rejillas está troquelado con un grabado especial de seguridad (SPP). Han superado las pruebas antideslizantes realizadas por el instituto de investigación y asesoramiento técnico para revestimientos de suelos y paredes en Großburgwedel, que les han clasificado en el grupo B.

Características:
· Totalmente higiénicas
· Óptima relación calidad-precio
· Excelentes propiedades antideslizantes
· Sin corrosión
· Resistentes al cloro, al agua marina y a las aguas terapéuticas
· Fáciles de limpiar

Los textos en Internet:
www.emco-bau.com
www.ausschreiben.de

Datos técnicos:

Modelo	Altura (mm)	Anchura de la rejilla (mm)
724/27S	27	100 - 350

Colores estándar:

blanco, similar a RAL 9010 | gris, similar a RAL 7032 | beige, similar a RAL 1001 | amarillo, similar a RAL 1018

Colores especiales: previa consulta

emco **Esteras higiénicas**

Descripción:
Las esteras higiénicas emco han demostrado su eficacia durante décadas en todas las zonas mojadas donde hay peligro de resbalar y de infecciones. Aquí las esteras higiénicas emco son la solución ideal. Las esteras higiénicas no sólo se utilizan en piscinas públicas, donde es imprescindible garantizar la prevención de accidentes y la higiene debido a la gran concurrencia, sino también en piscinas y saunas privadas. Las esteras higiénicas emco pueden integrarse fácilmente como elementos decorativos. Se suministran con las anchuras estándar de 600, 800 y 1000 mm.

Pero si lo desea también podemos uministrar otras anchuras hasta el máximo de 2000 mm (modelo 600) y 1200 (modelo 601).

Material:
Para fabricar estas esteras se utilizan exclusivamente plásticos de alta calidad, que garantizan una gran resistencia al desgaste, una larga durabilidad y máxima higiene gracias a su superficie cerrada y exenta de poros. El rango de temperatura de las esteras higiénicas de emco es 0-60°C.

Atención:
La aptitud de las esteras higiénicas para la instalación bajo el agua es limitada.

Los textos en Internet:
www.emco-bau.com
www.ausschreiben.de

Zonas de utilización:
1. Instalaciones públicas
· Piscinas cubiertas y al aire libre
· Piscinas de recreo y termales
· Instalaciones deportivas
· Escuelas
· Saunas
· Hospitales y centros de hidroterapia
· Hoteles
· Zonas de ducha

2. Industria y comercio
· Laboratorios dentales y químicos
· Gastronomía
· Gimnasios
· Solarios

3. Navegación marítima
· Embarcaderos, etc.

4. Instalaciones domésticas
· Piscinas
· Saunas
· Duchas (cuarto de baño)

emco **Esteras higiénicas** modelo 600

Modelo 600

Las barras superiores están confeccionadas con plástico duro grabado y de alta resistencia a los golpes; las barras inferiores son de plástico blando negro y están firmemente soldadas.

Características:

- Diseño atractivo
- Buen desagüe
- Excelentes propiedades antideslizantes, grupo C
- Sin corrosión
- Resistentes al cloro, al agua marina y a las aguas terapéuticas
- Máxima higiene
- Antihongos
- Enrollable
- Permite el enjuague por todos los lados
- Amplia gama de colores

Datos técnicos:

Modelo	Altura (mm)	Anchuras estándard (mm)	Anchura especial (mm)
600	12	600/800/1000	max. 2000

Peso por m² (con anchura de 2 m y longitud hasta 25 m): aprox. 6 kg/m²

Colores:

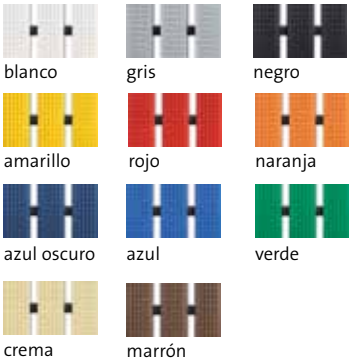

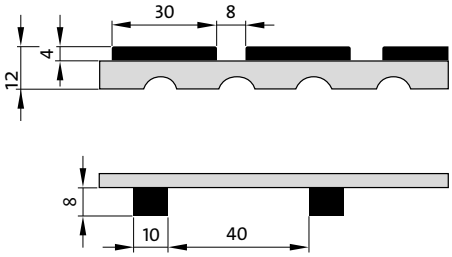

Las esteras higiénicas emco no pueden ser enviadas a Suiza.

Modelo 601

El modelo 601 tiene tanto las barras superiores como las inferiores de plástico blando perfilado muy agradable para el pie.

Características:

- Desagüe por todos los lados
- Resistente a los rayos UV
- Apto también para exteriores
- Excelentes propiedades antideslizantes, clasificado en el grupo C de la norma DIN 51097
- Resistente al mismo tiempo a hongos y bacterias gracias al equipamiento antibacteriano y fungicida.
- Resistentes al cloro, al agua marina y a las aguas terapéuticas
- Sin corrosión
- Enrollable

Datos técnicos:

Modelo	Altura (mm)	Anchuras estándard (mm)	Anchura especial (mm)
601	14,5	600/800/1000	max. 1200

Peso por m² (con anchura de 1.2 m y longitud hasta 15 m): aprox. 7 kg/m²

Colores estándar:

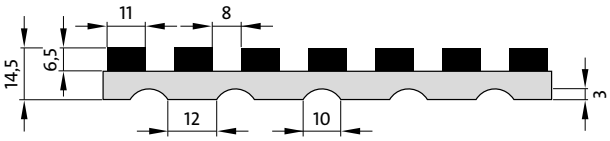

Las esteras higiénicas emco no pueden ser enviadas a Suiza.

Instrucciones para el cuidado y la limpieza

emco está capacitado para garantizar un extraordinario producto de marca con un hermoso diseño y selección libre de la forma gracias a la experiencia acumulada durante más de cuarenta y cinco años en producción de rejillas para piscinas en Alemania y la elevada calidad de los materiales empleados.

Datos generales sobre las rejillas para piscinas emco
Todas las piezas de las rejillas para piscinas emco son de plástico resistente a la intemperie y al ozono, así como al cloro, el agua de mar y las aguas terapéuticas. Las rejillas son antideslizantes, presentan una elevada resistencia a los golpes y el desgaste, así como a los productos químicos.

Cuidado y limpieza
Las rejillas para piscinas emco son muy duraderas, pero para ello requieren un cuidado y limpieza correctos y periódicos. La limpieza de las rejillas debe efectuarse de una a dos veces por semana (en baños termales y salinos, con aguas minerales y sulfurosas con mayor frecuencia) siguiendo las especificaciones de la norma "DIN 19643" y las hojas informativas de la sociedad alemana para baños ("Deutsche Gesellschaft für das Badewesen").

Para la limpieza de las rejillas de piscinas emco se recomienda utilizar únicamente limpiadores para plástico normales neutros o alcalinos suaves*. Muy importante es respetar siempre la dosificación y los tiempos de actuación especificados por el fabricante del producto limpiador. Debe enjuagarse siempre muy bien todos los restos de limpiador con abundante agua fresca (también puede realizarse el enjuague con limpiador de alta presión hasta 50 bares, con una temperatura máxima del agua de 65 °C y manteniendo siempre una distancia mínima de 30 cm de la rejilla). El uso de limpiadores inadecuados, dosificaciones erróneas, tiempos de actuación demasiado largos o un enjuague insuficiente con agua fresca pueden provocar fragilidad del material, pudiendo llegar a hacerlo poroso, así como cambios de color.

Esteras higiénicas de emco **–**
Limpieza y mantenimiento
La limpieza y cuidado de las esteras higiénicas, modelos 600 y 601, se efectúa del mismo modo que en las rejillas para piscinas. Por favor, con el modelo 601 utilice el limpiador a alta presión sólo brevemente para no dañar la estera.

Conservación durante el invierno:
Fuera de la temporada de baño se debería retirar las rejillas (de las piscinas al aire libre) y guardarlas tapadas con una funda apropiada para evitar daños y suciedad innecesarios.

emco **Marcos de montaje**
Cuidado y limpieza:
· Marcos de montaje de acero al cromo-níquel (V4A, n° de material 1.4404)
Debe evitarse el uso de productos de limpieza que contengan sales y ácidoacético sobre los marcos de acero alcromo-níquel o cerca de éstos. Han dado muy buenos resultados los limpiadores* a base de ácido fosfórico o ácido cítrico. En los marcos de acero al cromo-níquel que no reciban permanentemente agua de la piscina podrían formarse depósitos de partículas de suciedad si se reseca reiteradas veces el agua de la piscina. Si falta la limpieza regular mínima de una vez por semana (conforme a la norma DIN 19643 y las hojas informativas de la asociación alemana para baños) puede llegar a formase corrosión por picaduras, visibles en forma de manchas marrones debido a la oxidación.

· Marcos de montaje de poliéste-rreforzado con fibras de vidrio
Se aplican las mismas instrucciones de limpieza y cuidado para las rejillas de piscinas.

*** Nota sobre los limpiadores:**
Debe utilizarse únicamente los productos de limpieza incluidos en la lista de productos controlados para revestimientos de cerámica en piscinas (lista RK). Es muy importante seguir exactamente las instrucciones de uso especificadas por el fabricante del producto en cuanto a aplicación y dosificación.

emco **Servicio para las rejillas de piscinas (asesoramiento, cálculo de medidas e instalación por especialistas)**
Valor recomendado: del servicio de asesoramiento, cálculo de medidas e instalación de emco. La experiencia de más de cuarenta y cinco años en la producción de rejillas para piscinas han generado un cúmulo de conocimientos y experiencia que garantizan el éxito por adelantado.

Las ventajas son evidentes:
· Garantía del mejor resultado desde el principio
· Evitación de costosos cambios en tiempo y dinero
· Soluciones técnicamente adecuadas a problemas individuales
· Acceso rápido al servicio dentro de Alemania

No se asume ninguna responsabilidadpor los daños causados por el incumplimiento de las instrucciones de limpiezay cuidado, así como por el uso inadecuado de los productos emco.

Se prohíbe su uso en o con oberturas en las piscinas.

Resistencia química y física

Resistencia química de las rejillas para piscinas, rejillas de suelo y esteras higiénicas

Modelos	720, 721, 723, 724, 771, 772, 775	760, 760 E	600, 601
Agua	■■■■	■■■■	■■■■
Ácidos inorgánicos	■■■■	■■■■	■■■■
Ácidos débiles	■■■■	■■■■	■■■■
Ácidos fuertes	■■	–	■■
Ácidos oxidantes	–	–	■■
Ácido fluorhídrico	■■	–	■■
Ácidos org. fuertes	■■■	■■■■	■■■
Bases débiles	■■■■	■■■■	■■■■
Bases fuertes	■■■■	■■■■	■■
Hidrocarburo alifático	■■■■	■■■■	–
Hidrocarburo clorado	–	–	–
Alcoholes bajos	■■	■■■■	■■■■
Éster	■■■■	■■	■■■■
Cetonas	–	■■■■	–
Éter	■■■■	■■	■■
Hidrocarburo aromáticos	–	■	–
Bencina	■■■■	■	–
Combustibles mezclados	–	■	–
Aceite mineral	■■■■	■■	■■
Grasas, aceites	■■■■	■■■	■■
Hidrocarburos clorados no sat.	–	–	–
Terpentina	–	–	–

■■■■ = resistente, ■■■ = en general suficientemente resistente, ■■ = resistencia limitada, ■ = en general no resistente, – = no resistente

Resistencia física de las rejillas para piscinas, rejillas de suelo y esteras higiénicas

Datos físicos	Método de prueba	Unidad	Valor 723, 724 (760)
Densidad	DIN 53479 ISO R 823 ASTM D 1505	g/ml	1,43 (0,91)
Resistencia a la tracción	DIN 53455 ISO R 527 ASTM D 638	N/mm²	48 (34)
Dilatación de maleabilidad	DIN 53455 ISO R 527 ASTM D 638	%	> 15 (> 7)
Temperatura de reblandecimiento de Vicat	DIN 53460/B ISO R 306	°C	80 (90)
Módulo de elasticidad	DIN 53457 ISO R 306	N/mm²	2500 (1250)
Admisión de agua (100 °C, 24h)	DIN 53471 ISO R 117	%	< 0,1 (0,1)
Valor de resilencia	DIN 53453	KJ/m²	30 (7)
Dureza Brinell	DIN 53456	N/mm²	65 (100)
Temperatura de uso máxima		°C	106 (70)
Coeficiente de dilatación		10^{-4}/K	0,7 (1,5)

Referencias Alemania

Alemania	
Nombre	**Lugar**
Geibeltbad Pirna	01796 Pirna
Spreewald Therme	03096 Burg
Grünauer Welle Sport- und Freizeitbad	04209 Leipzig
Freibad Saline	06108 Halle (Saale)
Freibad Thale	06502 Thale
Sport- und Freizeitbad	06886 Lutherstadt Wittenberg
Freibad Wittgensdorf	09228 Wittgensdorf
Freibad Rochlitz	09306 Rochlitz
Kombibad Spandau Süd	13595 Berlin-Spandau
Müritz Therme	17207 Röbel (Müritz)
Inselpark Hamburg-Wilhelmsburg	20355 Hamburg
Freibad Salzhausen	21376 Salzhausen
Grömitzer Welle	23743 Grömitz
SeerosenTherme	24960 Glücksburg
Freizeitbad Sylter Welle	25969 Westerland
Freibad Edewecht	26188 Edewecht
Nautimo	26386 Wilhelmshaven
Nordseetherme Bensersiel	26427 Esens
Thalassobad Norderney	26548 Norderney
De Baalje Familien- und Wohlfühlbad	26603 Aurich
Meyer Werft	26871 Papenburg
Freibad „Verwell“	27283 Verden
Graf Therme	27753 Delmenhorst
Kombibad Westbad	28219 Bremen
Büntebad	30966 Hemmingen
Waldbad Lamspringe	31195 Lamspringe
Waldfreibad Vlotho	32602 Vlotho
Wiesenbad Bielefeld	33602 Bielefeld
Auebad Kassel	34121 Kassel
Aqua Park Baunatal	34225 Baunatal
Europabad	35578 Wetzlar
Sieben Welten Therme	36093 Künzell
Badepark Eiterfeld	36132 Eiterfeld
Wasserwelt Braunschweig	38114 Braunschweig
Allerwelle Sport- und Freizeitbad	38518 Gifhorn
Rheinbad	40474 Düsseldorf
Neanderbad	40699 Erkrath
ERKA-Bad	41812 Erkelenz
Hallenbad Oberhausen	46045 Oberhausen
Inselbad Bahia Bocholt	46399 Bocholt
Panoramabad Pappelsee	47475 Kamp-Lintfort

Alemania	
Nombre	**Lugar**
Hallenbad Kinderhaus Münster	48159 Münster
Freibad Nordhorn	48527 Nordhorn
Soestebad	49661 Cloppenburg
Freibad Linus	49809 Lingen
Lentpark Eis- und Schwimmstadion	50668 Köln
Kombibad Köln Ossendorf	50827 Köln
Westfalenbad	58097 Hagen
CabrioLi Kombibad	59557 Lippstadt
Riedbad	60388 Frankfurt am Main
Freibad Seligenstadt	63500 Seligenstadt
Freibad Ortenberg	63683 Ortenberg
Hallenbad Griesheim	64347 Griesheim
Center Parcs Bostalsee	66625 Nohfelden
Bellamar Schwetzingen	68723 Schwetzingen
Kurzentrum Waldbrunn	69429 Waldbrunn
Mineralbad Leuz	70190 Stuttgart
F3 Familien- und Freizeitbad	70734 Fellbach
Wunnebad Winnenden	71364 Winnenden
Sport- und Freizeitbad Wonnemar	71522 Backnang
Waldschwimmbad Buchen	74722 Buchen
Badepark Wörth	76744 Wörth
Hallenbad West	79110 Freiburg im Breisgau
Eugen Keidel Bad	79111 Freiburg im Breisgau
Freibad Über der Elz	79312 Emmendingen
Hotelschwimmbad Rößle	79682 Todtmoos
Dantebad	80637 München
Michaelibad München	81735 München
Therme Bad Aibling	83043 Bad Aibling
Rupertus Therme	83435 Bad Reichenhall
Freizeitbad	85053 Ingolstadt
Hallenbad Ismaning	85737 Ismaning
Südbad Nürnberg	90461 Nürnberg
Bibert Bad Zirndorf	90513 Zirndorf
Fürthermare	90766 Fürth
Therme Bad Steben	95138 Bad Steben
Bambados	96050 Bamberg
Geomaris Gerolzhofen	97447 Gerolzhofen
Erlebnisbad Wonnemar	97828 Marktheidenfeld
Solymar Therme	97980 Bad Mergentheim
Stadt-Bad Gotha	99867 Gotha

Referencias Internacionales

Países Bajos	
Nombre	**Lugar**
Amrâth Hotel	Amsterdam
Sportplaza Mercator	Amsterdam
Zwembad Mahler	Amsterdam
Bijlmer Sportcentrum	Amsterdam
Zwembad Hoornse Vaart	Alkmaar
Blooming Volkshogeschool	Bergen
Thermen Barendrecht	Barendrecht
Thermen Holiday	Schiedam
Zwembad Den Hommel	Utrecht
Zwembad Brandenburg	Bilthoven
Zorgcentrum Het Gors	Goes
Recreatiebad Stappegoor	Tilburg
De tongelreep zwemparadijs	Eindhoven
De IJzeren Man subtropisch zwembad	Weert
Pellikaan Health & Racquet Club	Maastricht
Thermae 2000	Valkenburg
Sanadome	Nijmegen
Zwembad De Grote Koppel	Arnhem
Zwembad Malkander	Apeldoorn
Thermen Bussloo	Voorst
Veluwse Bron	Emst
Zwembad Sportstad	Heerenveen
Zwembad De Blauwe Golf	Leeuwarden
Zwembad Kalverdijkje	Leeuwarden
Sportlagune	Heerhugowaard

Bélgica	
Nombre	**Lugar**
Provinciaal Domein	Kessel-Lo
Gemeentelijk zwembad	Menen
Stedelijk zwembad	Sint-Niklaas

Luxemburgo	
Nombre	**Lugar**
Piscine Olympique d'Coque	Kirchberg
An der Schwemm	Bettembourg

Francia	
Nombre	**Lugar**
Complexe Aqualudique de Sablé sur Sarthe	Sablé-sur-Sarthe
Piscine de Nay	Nay
Piscine de Pompey	Pompey
Piscine Saint-Geours	Saint-Geours-de-Maremne
Piscine de Rocheplane	Saint-Hilaire-du-Touve
Piscine de Beaurepaire	Beaurepaire
Piscine de L'Isle Adam	L'Ilse-Adam
Piscine de Boulogne-Billancourt	Boulogne-Billancourt
Vitam' Parc Migros Neydens	Neydens

Gran Bretaña	
Nombre	**Lugar**
Hyatt Regency	Birmingham
Ramada Jarvis Hotel	South Crawley
Hilton Metropole Hotel	London
Champneys Forest Mere Health Resort	Hampshire
Total Fitness Health & Fitness Centres	landesweit

España	
Nombre	**Lugar**
Dorint Royal Golfresort & Spa	Camp de Mar, Mallorca
Hotel Palm Beach	Maspalomas, Gran Canaria
Wettkampfbecken Olympiade 1992	Barcelona

Suecia	
Nombre	**Lugar**
Schwimmbad Avesta	Avesta

Rusia	
Nombre	**Lugar**
Wettkampfbecken Olympiade 1980	Moskau

Corea	
Nombre	**Lugar**
Wettkampfbecken Olympiade 1988	Seoul

Japón	
Nombre	**Lugar**
Saporro Therme	Saporro

Agencias comerciales en Alemania

Deutschland (Zentrale)
emco Bau- und Klimatechnik
GmbH & Co. KG
Geschäftsbereich Bautechnik
Breslauer Str. 34–38
D-49808 Lingen
Tel. (+49) 0591/9140-0
Fax (+49) 0591/9140-852
bau@emco.de

1
Niederlassung Hamburg, Schleswig-Holstein
Dieter Hamann
Eggenkamp 35
48341 Altenberge
Tel. (02505) 947050
Fax (02505) 947051
d.hamann@emco.de

2
Vertriebsbüro Niedersachsen, Bremen
Peter Soblys
Spessartstr. 3
49809 Lingen
Tel. (0591) 963880
Fax (0591) 9638844
info@emco-soblys.de

3
Niederlassung Nordrhein-Westfalen
emco Bau- und Klimatechnik
GmbH & Co. KG
Bützgenweg 4
45239 Essen
Tel. (0201) 54565-0
Fax (0201) 54565-50
bau-essen@emco.de

4
Niederlassung Hessen-Nord
Frank Borsuk
Mariendorfer Str. 4
34127 Kassel
Tel. (0561) 9892050
Fax (0561) 9892051
f.borsuk@emco.de

5
Niederlassung Frankfurt
Stefan Wittig
Lindenstr. 38
61184 Karben
Tel. (06039) 929577
Fax (06039) 929588
s.wittig@emco.de

6
Niederlassung Süd-West
emco Bau- und Klimatechnik
GmbH & Co. KG
Mörscher Str. 5
76275 Ettlingen
Tel. (07243) 5059-3
Fax (07243) 5059-59
bau-ettlingen@emco.de

7
Vertriebsbüro Bayern-Süd
Franke Bauartikel GmbH
Schleißheimer Str. 84
85748 Garching-Hochbrück
Tel. (089) 327082-3
Fax (089) 3202151
info@gitterrost-franke.de

8
Vertriebsbüro Bayern-Nord
Ochs Bauartikel GmbH
Thumenberger Weg 12
90491 Nürnberg
Tel. (0911) 54447-0
Fax (0911) 54447-20
info@ochs-bauartikel.de

9
Vertriebsbüro Sachsen
Matthias Matthes, Dipl.-Ing.
Paditzer Str. 30
04600 Altenburg
Tel. (03447) 502792
Fax (03447) 504941
matthias.matthes@enviatel.net

10
Niederlassung Thüringen
Harald Freudenberg, Dipl.-Ing.
Am Grunstedter Rain 33
99428 Weimar-Tröbsdorf
Tel. (03643) 850325
Fax (03643) 850326
h.freudenberg@emco.de

11
Niederlassung Sachsen-Anhalt
Maik Steller, Ing.
Tangermünder Str. 8
06124 Halle/Saale
Tel. (0345) 6902791
Fax (0345) 5515502
m.steller@emco.de

12
Niederlassung Berlin, Brandenburg
emco Bau- und Klimatechnik
GmbH & Co. KG
Komturstrasse 18
12099 Berlin
Tel. (030) 3117924-50
Fax (030) 3117924-88
bau-berlin@emco.de

13
Niederlassung Mecklenburg-Vorpommern
Thomas Kästner, Dipl.-Ing.
Max-Garthe-Str. 19
18146 Rostock
Tel. (0381) 669791
Fax (0381) 669792
t.kaestner@emco.de

Sujeto a modificaciones técnicas. Edición: 01.08.2015

Agencias comerciales internacionales

Austria
emco Bau- und Klimatechnik
Vertriebsges.m.b.H.
Abteilung Bautechnik
Ausstellungsstr. 6
2020 Hollabrunn/AT
Tel. (+43) 029 52 302 60 120
Fax (+43) 029 52 302 60 21
wwithalm@emco-bau.at
www.emco-bau.at

Suiza
emco Schweiz AG
Obfelderstrasse 41 a
CH - 8910 Affoltern a. A.
Tel. (+41) 044 500 35 50
Fax (+41) 044 500 35 59
info@emco-schweiz.ch
www.emco-schweiz.ch

Gran Bretaña / Irlanda del Norte
emco UK Ltd.
5 Plough Road
Wellington
Telford
Shropshire
TF1 1ET
Tel. (+44) 01952 256446
enquiries@emcouk.co.uk
www.emco-bau.com

Países Bajos
emco Benelux B.V.
Divisie Bouwtechniek
Postbus 66
5320 AB Hedel/NL
Baronieweg 12 B
5321 JW Hedel/NL
Tel. (+31) 073 599 8310
Fax (+31) 073 599 8319
bouwtechniek@benelux.emco.de
www.emco-bau.com

Bélgica / Luxemburgo
emco Benelux B.V.
Divisie Bouwtechniek
Veldrijk 2
8530 Harelbeke/BE
Tel. (+32) 056 224 978
Fax (+32) 056 225 879
bouwtechniek@benelux.emco.de
www.emco-bau.com

Francia
emco France SAS
8 Rue des Perrières ZI
39700 Dampierre/FR
Tel. (+33) 03 84 80 16 20
Fax (+33) 03 84 80 16 21
info@emco.fr
www.emco.fr

España
emco Spain S.L.U.
Carretera de L'Hospitalet 147-149
Cityparc Atenas 2° 2a
08940 Cornella de Llobregat
(Barcelona)/ES
Tel. (+34) 932 411 425
(+34) 902 180 024
Fax (+34) 932 411 426
info@es.emco.de
www.emco-bau.com

Italia
Andrea Gioco
Via A. Cardazzo 56/a
33070 Budoia (PN)/IT
Tel. (+39) 340 493 51 64
Fax (+39) 0434 55 10 03
info@it.emco.de
www.emco-bau.com

Polonia
emco Polska Sp.z.o.o.
Fosa 41/3
02-768 Warszawa/PL
Tel./Fax (+48) 22 818 82 36
info@pl.emco.de
www.emco-bau.com

Rusia
OOO emco Rus
Polessky Projezd 16, str. 1, off. 105
125367 Moskau/RU
Tel./Fax (+7) 499 940 19 16
info@ru.emco.de
www.emco-bau.com

Eslovenia / Croacia
EM Sistemi
Laznica 1
5282 Cerkno
Slovenija
Tel. (+38) 6 51 435 159
info@emco.si
www.emco.si

Finlandia
Oy Hedtec Ab
Valaistus ja kiinteistötuotteet
Lauttasaarentie 50
00200 Helsinki/FI
Tel. (+358) 207 638 000
Fax (+358) 9 673 813
lighting@hedtec.fi
www.hedtec.fi

Grecia
emco SA
5 Douk. Plakentias Str.
15127 Melissia - Athen/GR
Tel. (+30) 210 613 83 10
Fax (+30) 210 613 83 14
line@emco.gr
www.emco-bau.com

República Checa
Novus Česko s.r.o.
464 01 Raspenava 191/CZ
Tel. (+420) 482 302 750
Fax (+420) 482 360 399
rohozky@novus.cz
www.emco.rohozky.cz

Eslovaquia
TOMMAR Slovakia s.r.o.
Lamacská Cesta 111
84103 Bratislava/SK
Tel. (+421) 2 64 46 16 16
Fax (+421) 2 64 46 15 15
tommar@tommar.sk
www.emco-bau.com

Oriente Medio
emco Novus Middle East FZC SAIF
Bldg. no. L01, office no. 14
P.O. Box 120058
Sharjah/AE
Mobile (+971) 50 3443 579
(+49) 0170 47 20 296
rami@kaakarli.de
www.emco-bau.com

Centroamérica / Sudamérica
Tarkett Mexico
Raudales No. 26
Lomas de Cocoyoc, Morelos.
C.P. 62738 Mexico/MX
Tel./Fax (+52) 73 53 56 39 18
Mobile (+52) 55 51 07 95 24
tarkett.mexico@hotmail.com
www.emco-bau.com

Taiwán, R.O.C.
Rainier Collections Inc.
No.172-1, Sec.5, Roosevelt Rd.,
Taipei 11681, R.O.C./TW
Tel. (+886) 2 8967 1968
Fax (+886) 2 2935 7691
rci.rainier@msa.hinet.net
www.emco-bau.com

Japón
Bevel Corporation
Tokyo Fujimi Bldg. 200
1-11-2 Fujimi, Chiyoda-ku
Tokyo 102-0071/JP
Tel. (+813) 6380 8070
Fax (+813) 6380 8085
emco@bevel.co.jp
www.emco-bau.com

Turquía
emco Yapi Ltd. Sti.
Yigitler Mah. Otosansit 1.
Blok No. 161 – 169
16290 Yildirim/Bursa/TR
Tel. (+90) 224 342 43 05
Fax (+90) 224 342 43 06
Mobile (+90) 554 786 85 06/
(+49) 173 271 53 91
h.koru@emco.de
www.emco-bau.com

Hong Kong
emco Novus International Ltd.
Unit no. 1108, Level 11, Tower 1
Grand Central Plaza
138 Shatin Rural Committee Road
Shatin, New Territories/HK
Tel. (+852) 215 318 15
Fax (+852) 215 318 16
Mobile-HK (+852) 53 187 187
Mobile-China (+86) 152 179 43319
p.yau@hk.emco.de

China
emco Building Technology
(Chuzhou) Ltd.
No. 203 East Jiujiang Road
Chuzhou City
239000 Anhui/CN
Tel. (+865) 503 567 500
Fax (+865) 503 567 577
info@china-emco.com
www.china-emco.com

ES-855-4766 / 08.15 – Reservado el derecho a realizar modificaciones técnicas.

emco Bau- und Klimatechnik
GmbH & Co. KG
Postfach 1860
D-49803 Lingen (Ems)
Germany
Tel. +49 (0) 591 9140-0
Fax +49 (0) 591 9140-852
bau@emco.de

emco Spain, S.L.U.
Ctra de L'Hospitalet, 147 - 149
Cityparc Edif Atenas 2º; 2ª
08940 Cornellá de Llobregat
Tel. (+34) 902 180 024
Fax (+34) 932 411 426
info@es.emco.es

www.emco-bau.com

Una sociedad de